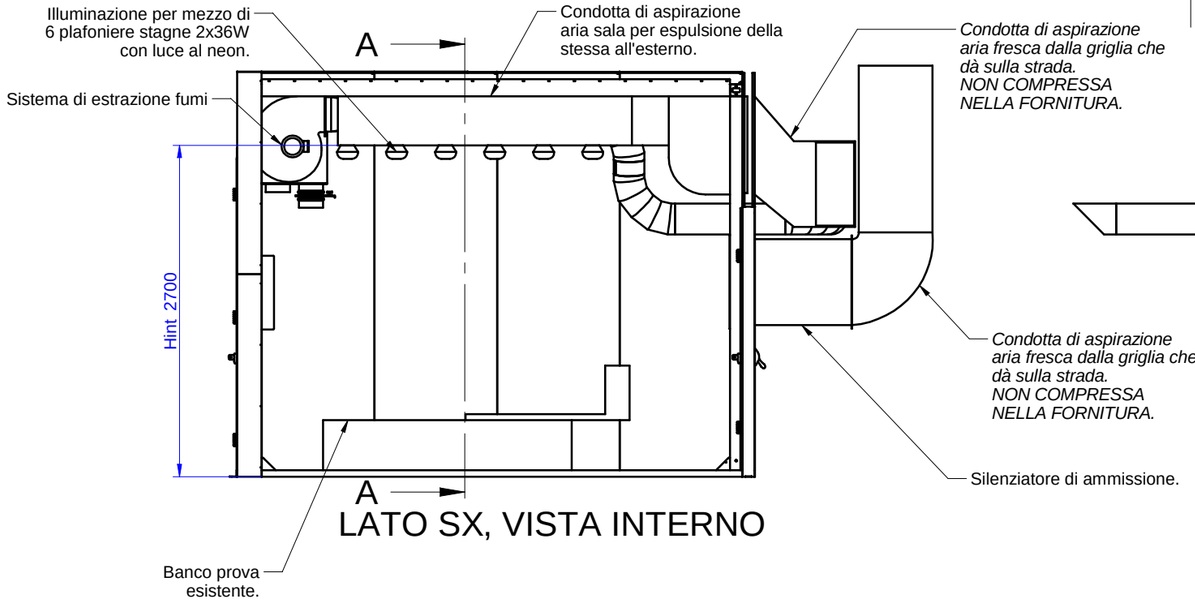

LATO SX, VISTA INTERNO

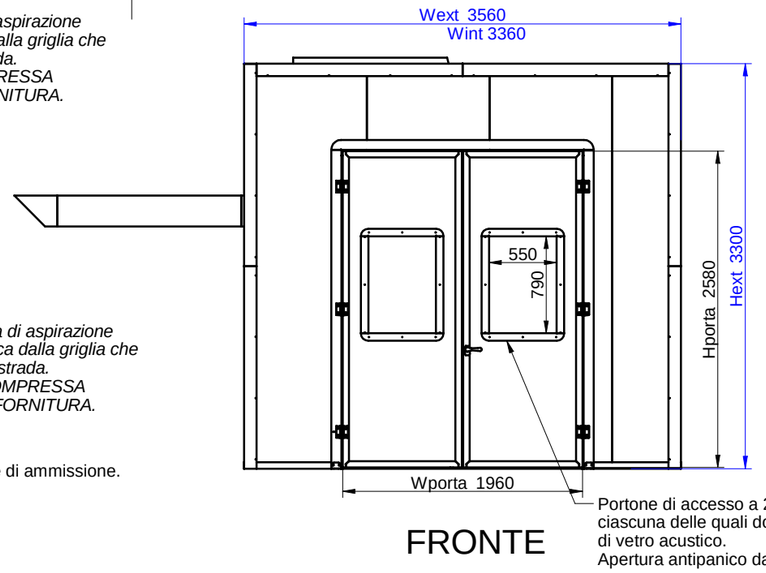

FRONTE

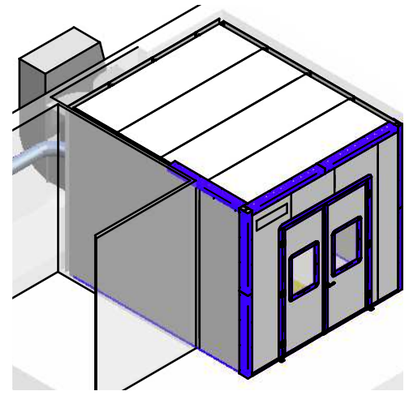

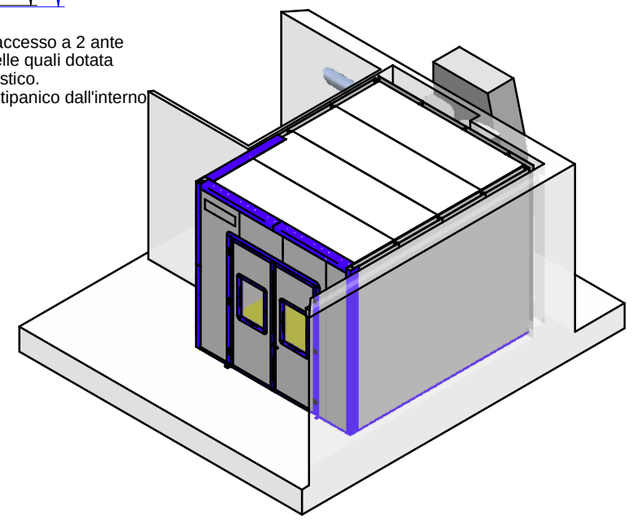

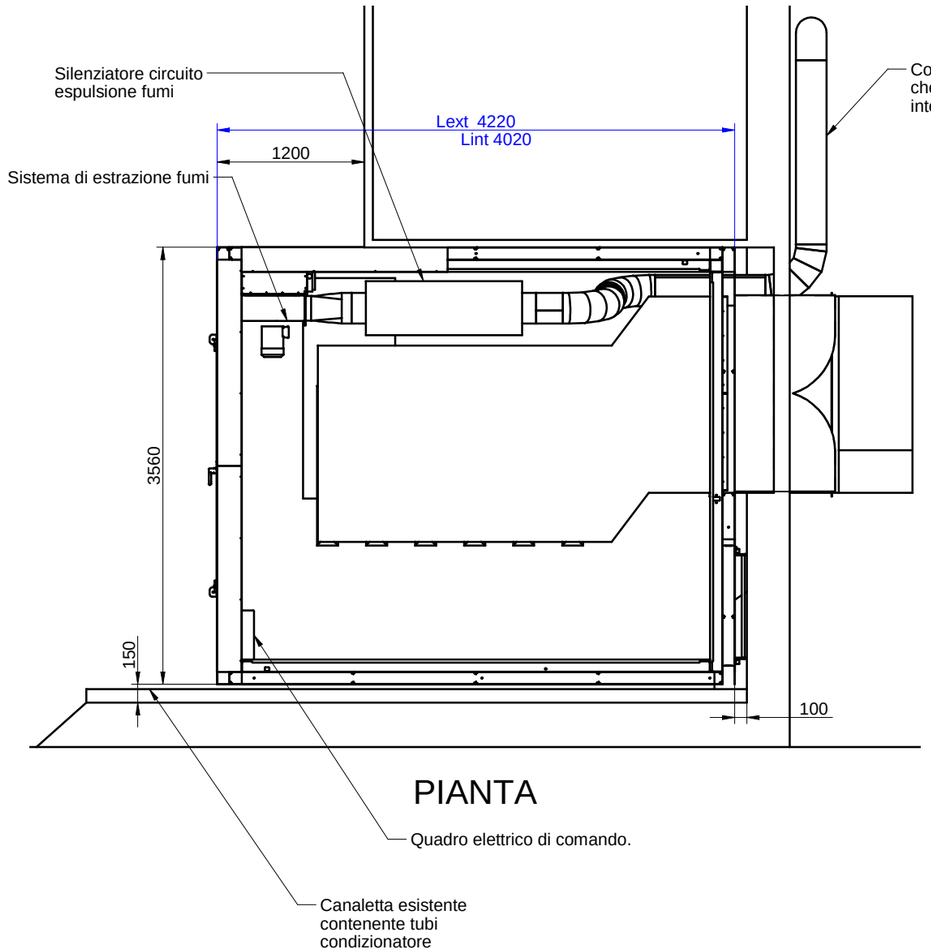

PIANTA

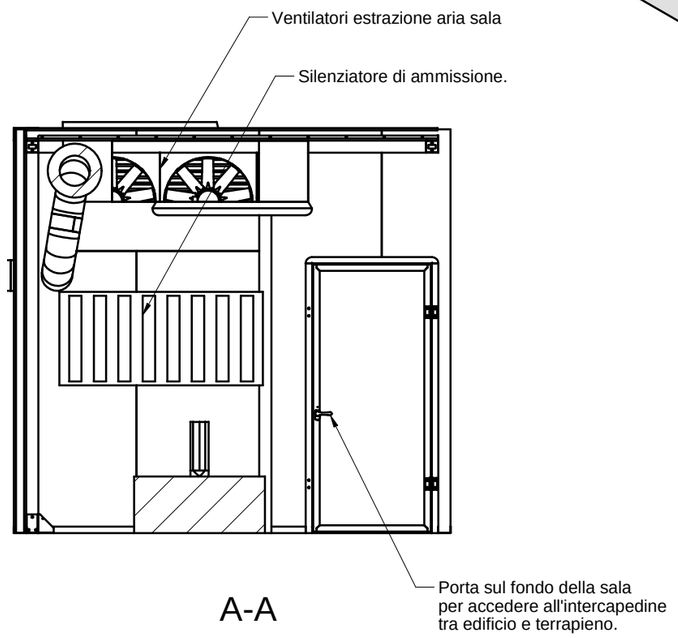

A-A

RIF. OFF. N°	12-012-A	UNITA'	mm; °
COMMESSA	12-012	DATA	22/10/2012
TITOLO	Assieme Complessivo Esecutivo		
DIS N°	AF-12012-A-000	REV	
AUTORE DS	SCALA 1:5	SIZE	A3

in.i.ve.
di Sperotto Ing. Denis e C. s.a.s.
Tel: 0445 397 118
Fax: 0445 398 078
E-mail: info@afonica.it

Disegno di ns proprietà. Riproduzione e/o divulgazione totale e/o parziale vietate ai sensi di legge.